MONTAJ ŞEMASI
INSTRUCTIONS FOR ASSEMBLING

SIENA - 60X120 SALLANIR BEŞİK
SIENA- 60X120 ROCKİNG CRADLE

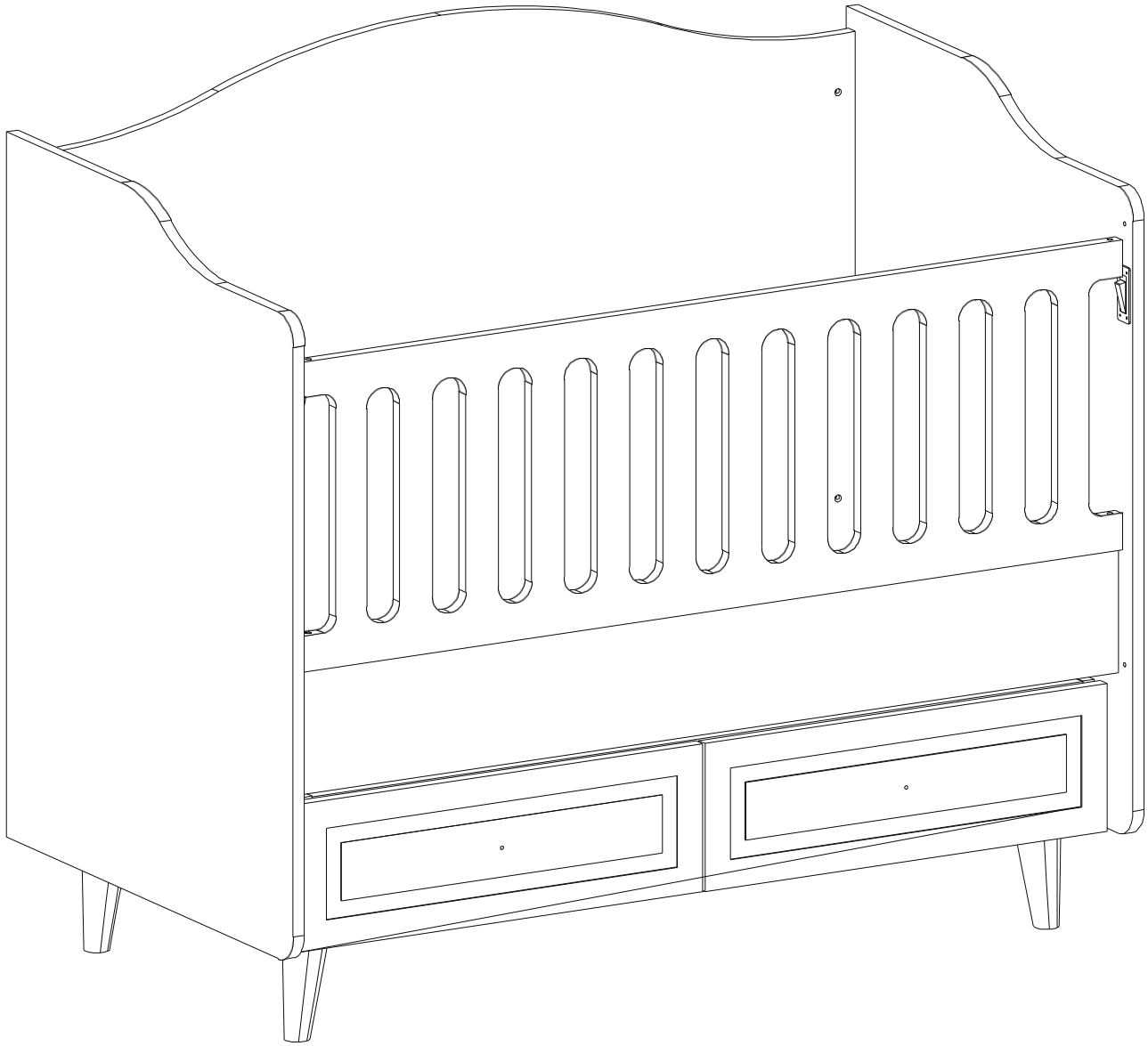

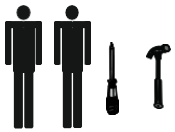

- Yedek malzeme isteklerinizi şemadaki kod ile belirtiniz.
- İLERİDE BAŞVURMAK İÇİN SAKLAYINIZ.

belis®

MONTAJ ŞEMASI
INSTRUCTIONS FOR ASSEMBLING

SIENA - 60X120 SALLANIR BEŞİK
SIENA- 60X120 ROCKİNG CRADLE

AKSESUAR LİSTESİ / ACCESSORIES LIST

KOD/CODE	MALZEME ADI / PRODUCT NAME	KOD/CODE	MALZEME ADI / PRODUCT NAME	KOD/CODE	MALZEME ADI / PRODUCT NAME	KOD/CODE	MALZEME ADI / PRODUCT NAME	KOD/CODE	MALZEME ADI / PRODUCT NAME
AKS.1	ALLEN KEY 4MM	AKS.2	MINIFIX BODY 15x13,5	AKS.4	MINIFIX PLUG	AKS.6	MINIFIX SHAFT	AKS.8	M6x60 MONTEMENT
AKS.10	BLIND TURNSCREW	AKS.11	OPEN TUNSCREW	AKS.14	METAL MONTEMENT TURNSCREW	AKS.15	TABLE TURNSCREW(SHAKING ARM)	AKS.16	50 MM CYLINDER TURNSCREW 10x14
AKS.17	ALLEN SCREW 6x50	AKS.18	3,5x16 CHIPBOARD SCREW	AKS.23	M6x40 ALLEN HEAD(SHAKING ARM)	AKS.27	22 HANDLE SCREW M4x22	AKS.31	50 MM CYLINDER PULLING SCREW M6x50
AKS.41	LIFT CLICK SPRING	AKS.00	3,5x25 CHIPBOARD SCREW	AKS.44	SHAKING ARM	AKS.49	LIFT HALF HOLE	AKS.50	LIFT FULL HOLE
AKS.52	63 LİFT IRON	AKS.63	40 RAILS WITH WHEELS	AKS.75	M6x25 SCREW(LIFT)	AKS.96	HANDLE	AKS.7	PLASTIC TREENAIL
AKS.99	FOOTAGE	AKS.46	GUARDRAIL PLASTIC						

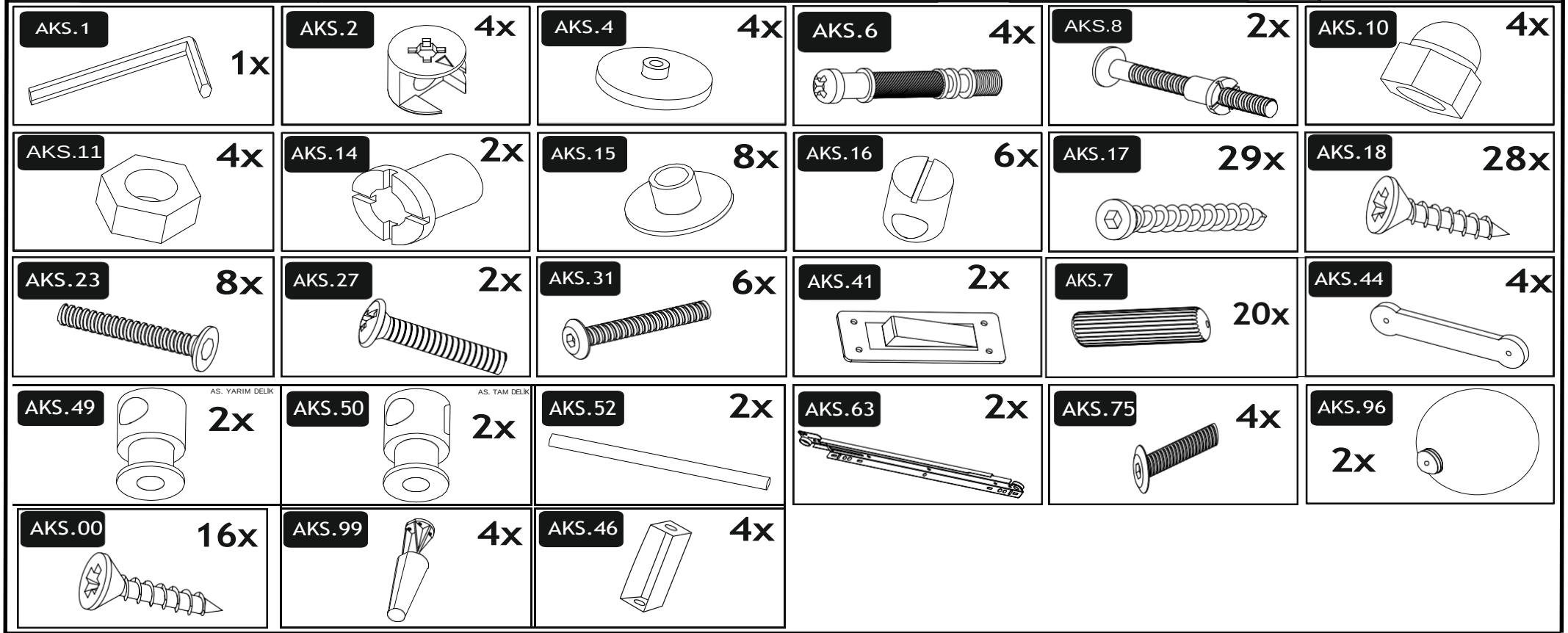

- Yedek malzeme isteklerinizi şemadaki kod ile belirtiniz.
  İndicate your spare part wishes with the code number on the scheme
- İLERİDE BAŞVURMAK İÇİN SAKLAYINIZ.
  KEEP THE PAPER TO CONSULT US IN FUTURE

www.belis.com.tr

0 1 2 3 4 5 6 7 8 9 10

MONTAJ ŞEMASI
INSTRUCTIONS FOR ASSEMBLING

SIENA - 60X120 SALLANIR BEŞİK
SIENA- 60X120 ROCKİNG CRADLE

PARCA BILGILERI / PIECE INFORMATION

PARÇA KODU / PIECE CODE	PARÇA NO / PIECE NR	ADET / QUANTİTY	PARÇA ADI / PIECE NAME	AÇIKLAMA / DESCRİPTİON
151.6273.070801-1	1	2	KASA ALT TRAPEZ BEYAZ	
151.6273.070901-1	2	1	KASA ÜST TRAPEZ BEYAZ	
150.0502.010109-1	3	2	ASANSÖR 63 LÜK DEMİR	
151.6273.070701-1	4	1	KASA ARKA BEYAZ	
151.6273.070201-1	5	1	ASANSÖR ÖN TRAPEZ BEYAZ	
151.6273.010601-1	6	1	ARKA MASA TABLA BEYAZ	
151.6273.080701-1	7	1	YATAK ALTI BEYAZ	
151.6273.070101-1	8	1	KORKULUK BEYAZ	
151.6273.060101-1	9	1	SaĞ SALLAMA BEYAZ	
151.6273.060201-1	10	1	SOL SALLAMA BEYAZ	
151.6273.070501-1	11	1	KASA SAĞ YAN BEYAZ	
151.6273.070601-1	12	1	KASA SOL YAN BEYAZ	
151.6273.071001-1	13	1	KASA ORTA DİKME BEYAZ	
151.6273.050501-1	14	2	ÇEKMECE SAĞ YAN BEYAZ	
151.6273.050601-1	15	2	ÇEKMECE SOL YAN BEYAZ	
151.6273.050701-1	16	2	ÇEKMECE ARKA BEYAZ	
151.6273.050101-1	17	2	SaĞ ÇEKMECE ALIN BEYAZ	
151.6273.050201-1	18	1	SOL ÇEKMECE ALIN BEYAZ	
151.6273.080401-1	19	1	ÇEKMECE ALT BEYAZ	

- Yedek malzeme isteklerinizi şemadaki kod ile belirtiniz.
  Indicate your spare part wishes with the code number on the scheme
- İLERİDE BAŞVURMAK İÇİN SAKLAYINIZ.
  KEEP THE PAPER TO CONSULT US IN FUTURE

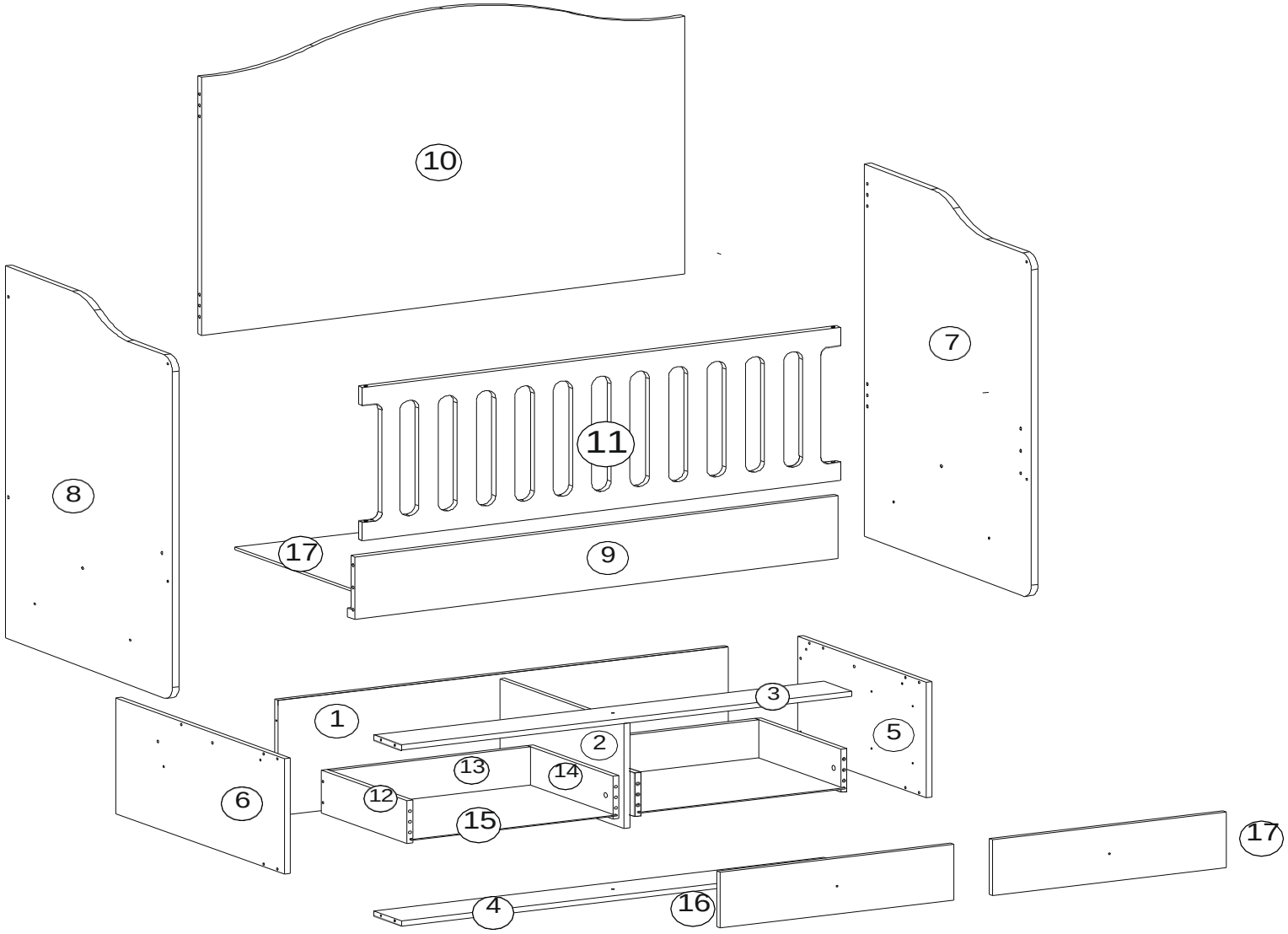

- Yedek malzeme isteklerinizi şemadaki kod ile belirtiniz.
  İndicate your spare part wishes with the code number on the scheme
- İLERİDE BAŞVURMAK İÇİN SAKLAYINIZ.
  KEEP THE PAPER TO CONSULT US IN FUTURE

MONTAJ ŞEMASI
INSTRUCTIONS FOR ASSEMBLING

SIENA - 60X120 SALLANIR BEŞİK
SIENA- 60X120 ROCKİNG CRADLE

1

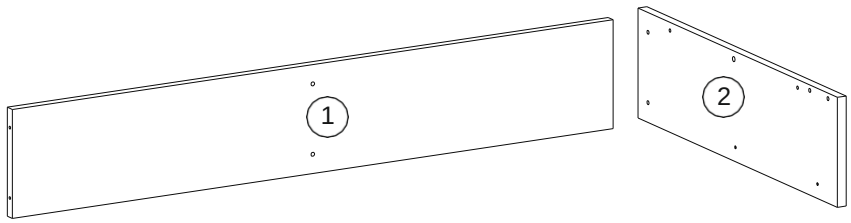

2

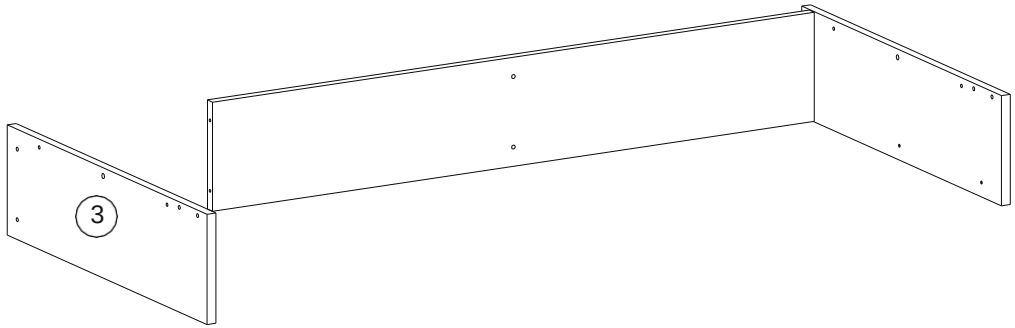

3

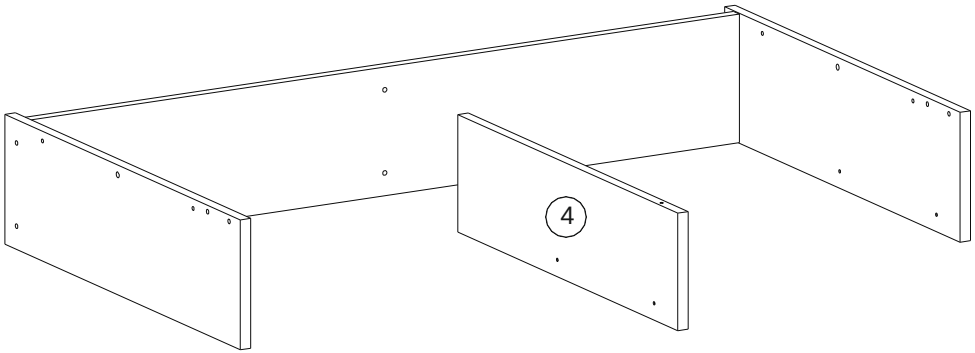

4

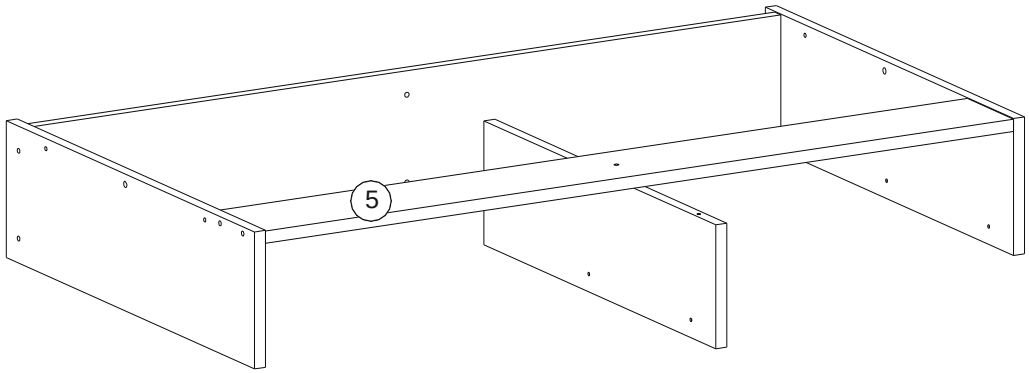

- Yedek malzeme isteklerinizi şemadaki kod ile belirtiniz.
- İLERİDE BAŞVURMAK İÇİN SAKLAYINIZ.

MONTAJ ŞEMASI
INSTRUCTIONS FOR ASSEMBLING

SIENA - 60X120 SALLANIR BEŞİK
SIENA- 60X120 ROCKİNG CRADLE

5

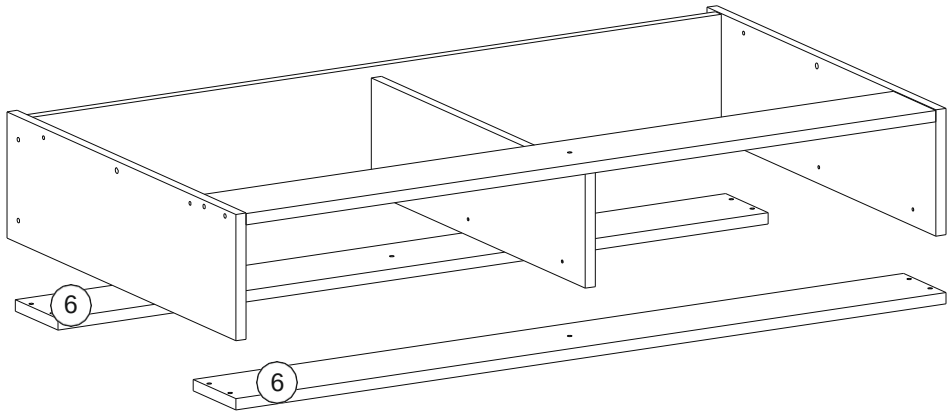

6

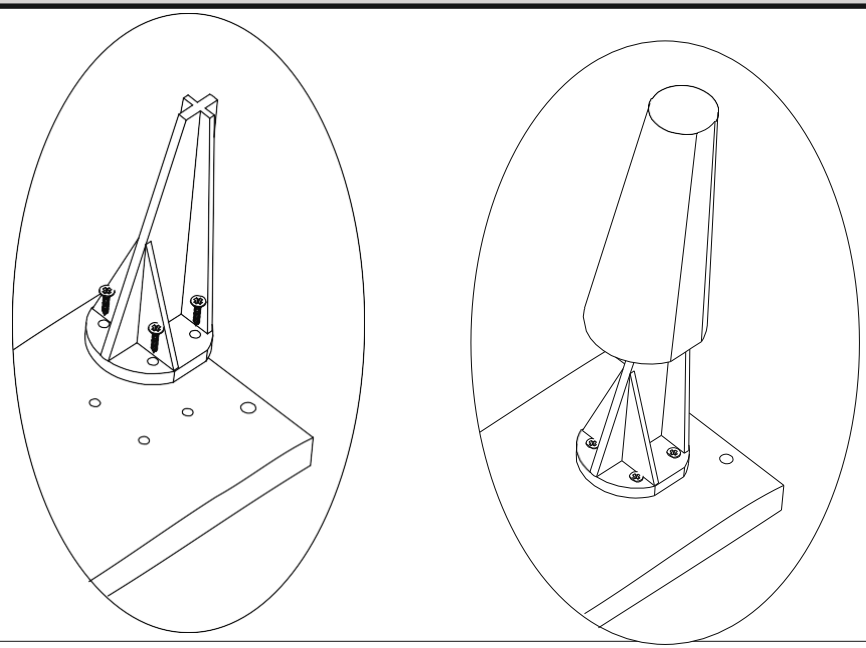

7

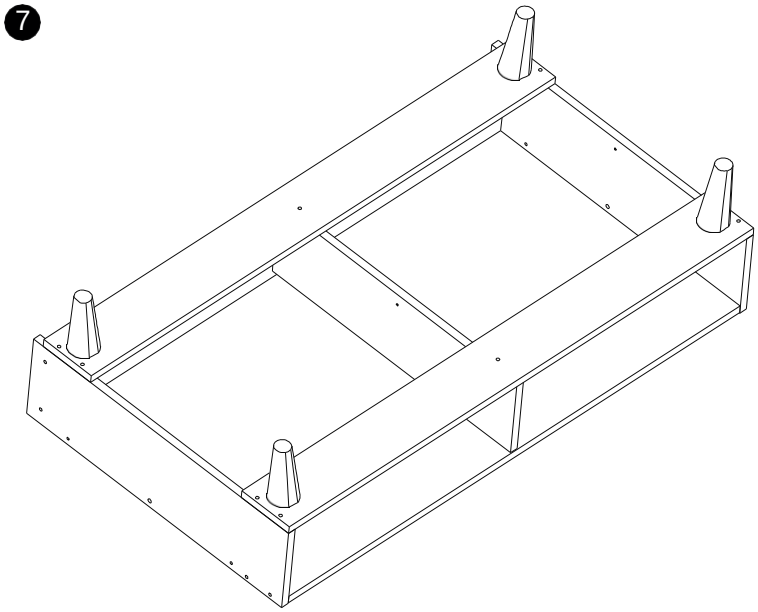

8

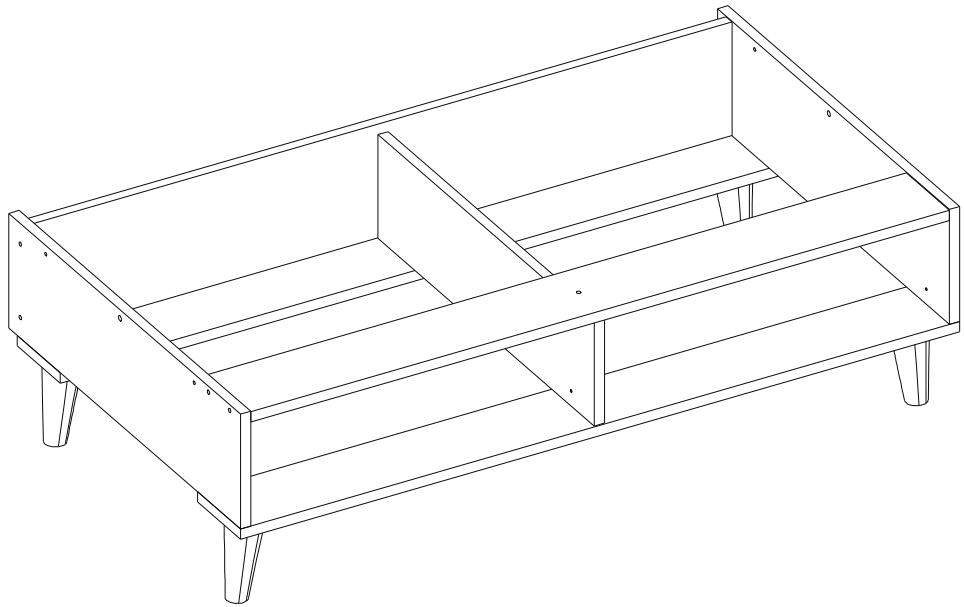

- Yedek malzeme isteklerinizi şemadaki kod ile belirtiniz.
- İLERİDE BAŞVURMAK İÇİN SAKLAYINIZ.

0 1 2 3 4 5 6 7 8 9 10

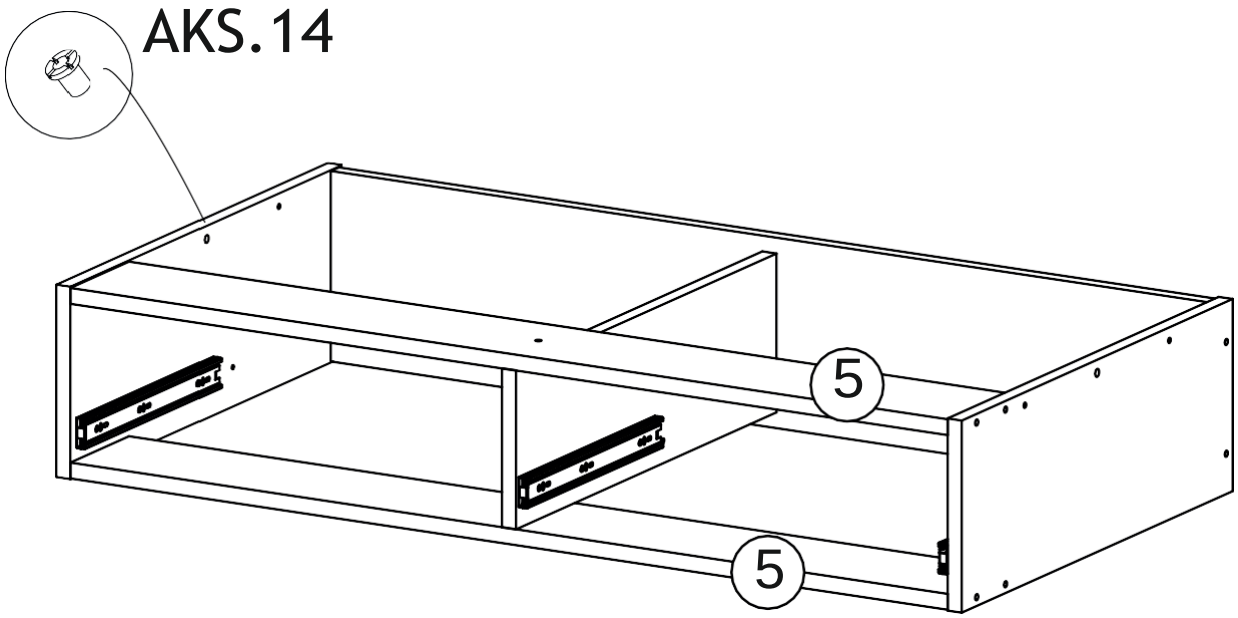
AKS.14
5
5

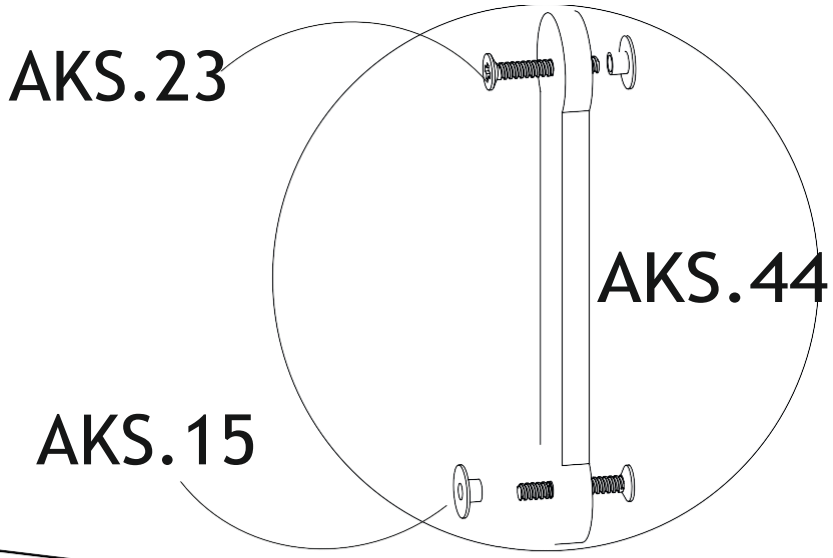
AKS.23
AKS.44

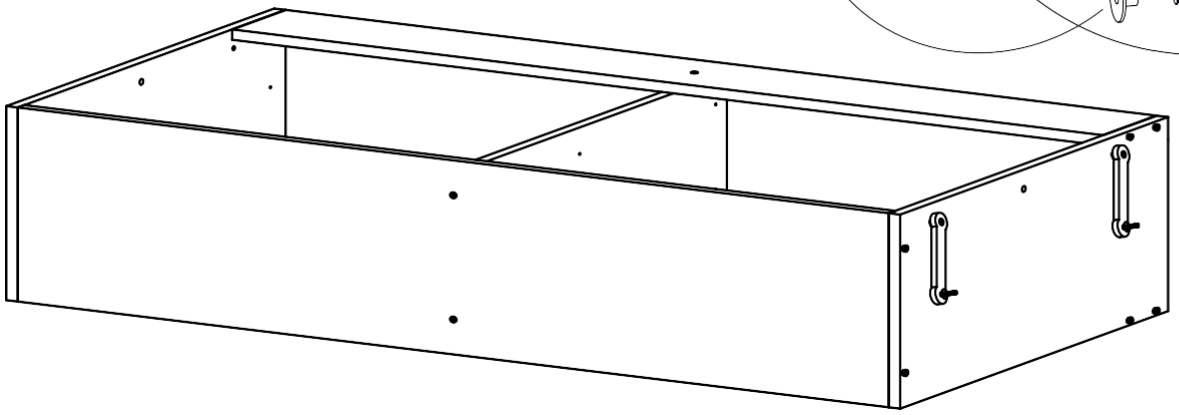
AKS.15

MONTAJ ŞEMASI
INSTRUCTIONS FOR ASSEMBLING

SIENA - 60X120 SALLANIR BEŞİK
SIENA- 60X120 ROCKİNG CRADLE

9

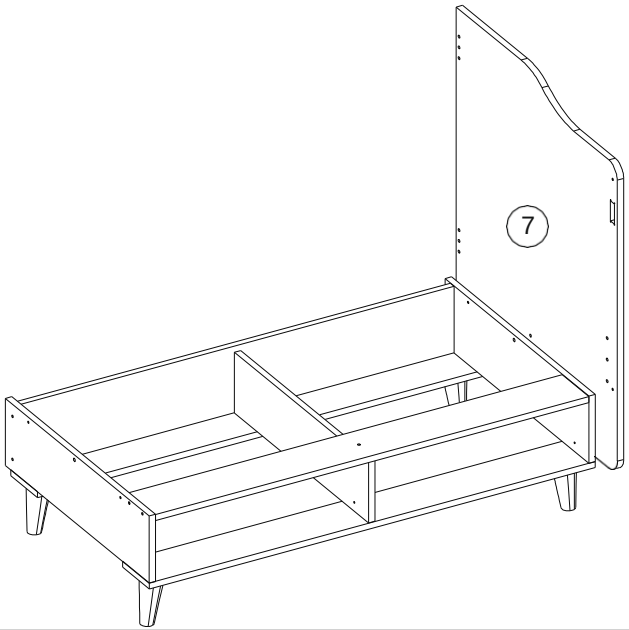

10

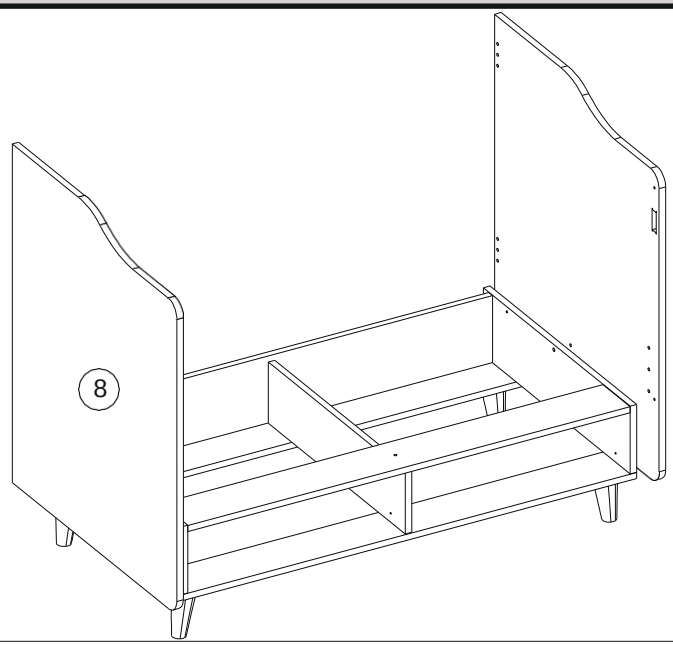

11

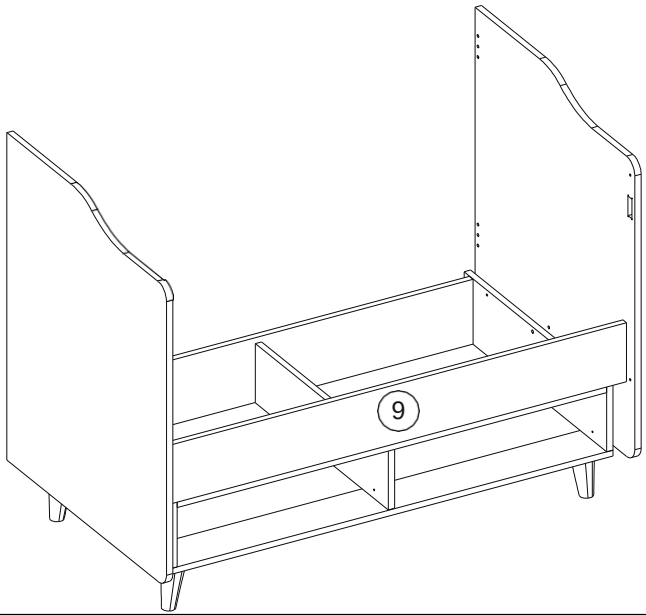

12

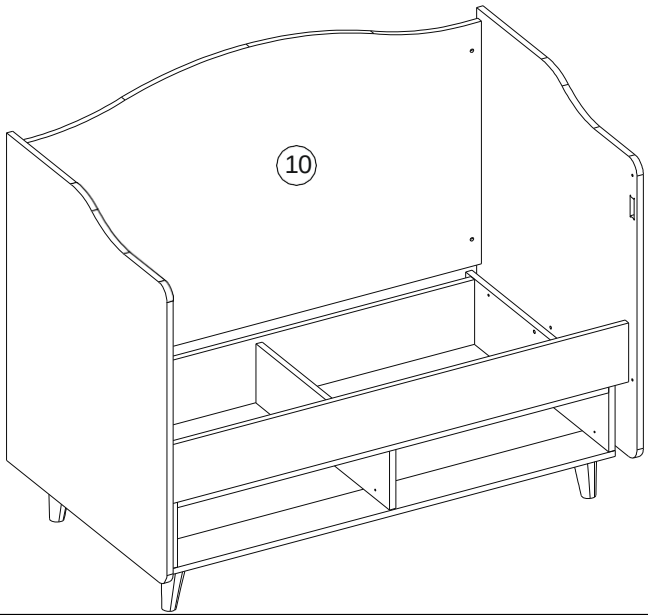

- Yedek malzeme isteklerinizi şemadaki kod ile belirtiniz.
- İLERİDE BAŞVURMAK İÇİN SAKLAYINIZ.

0 1 2 3 4 5 6 7 8 9 10

MONTAJ ŞEMASI
INSTRUCTIONS FOR ASSEMBLING

SIENA - 60X120 SALLANIR BEŞİK
SIENA- 60X120 ROCKİNG CRADLE

13

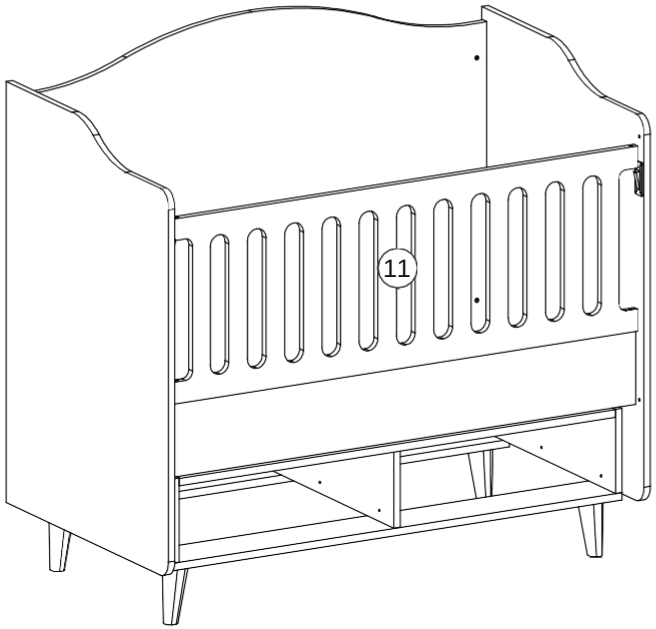

14

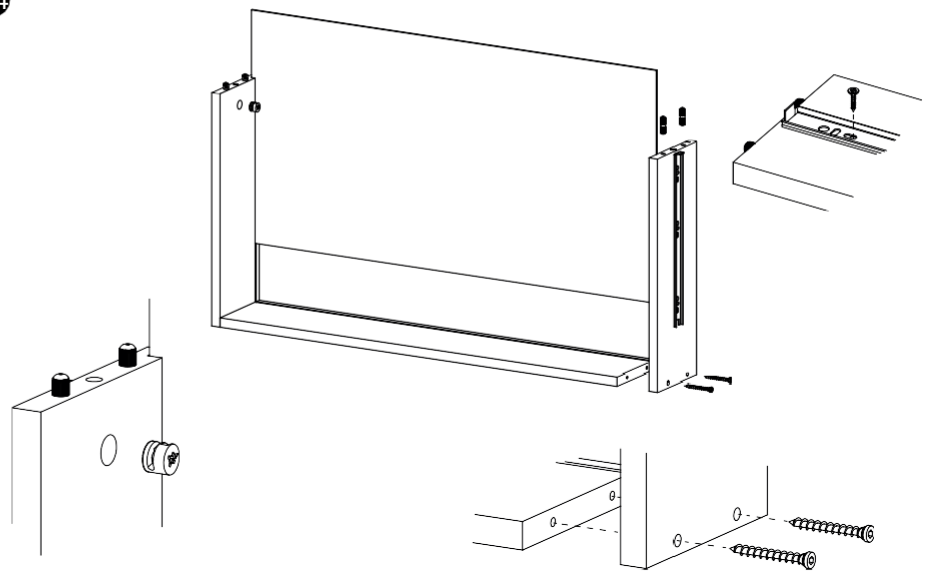

15

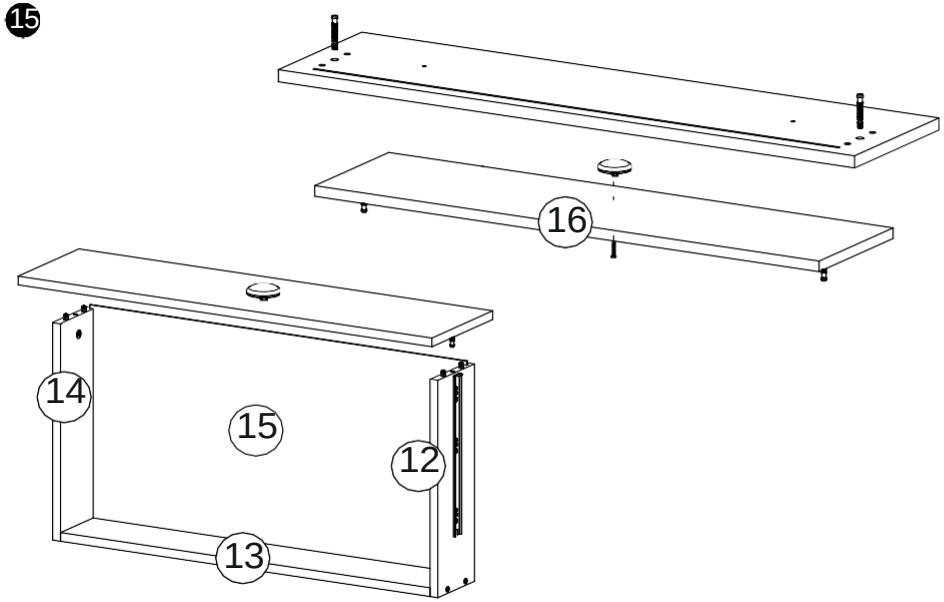

16

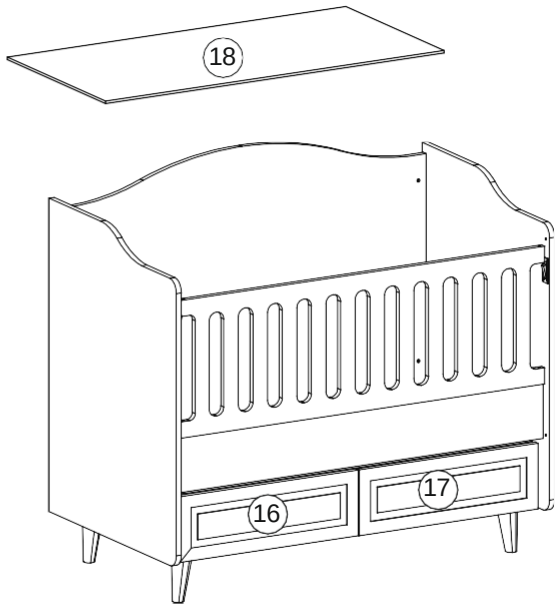

- Yedek malzeme isteklerinizi şemadaki kod ile belirtiniz.
- İLERİDE BAŞVURMAK İÇİN SAKLAYINIZ.

0 1 2 3 4 5 6 7 8 9 10

Uputstvo za upotrebu:
UPOZORENJA:
UPOZORENJE! Proizvod držati udaljen od otvorenog plamena ili drugih izvora toplote, kao što su grejna tela, šporeti...
UPOZORENJE! Ne koristiti krevetac, ili bilo koji drugi deo proizvoda ukoliko je oštećen ili ukoliko ne dostaju delovi! Koristiti iskljucivo delove koje je odobrio proizvodjač!
UPOZORENJE! Ne ostavljati nista unutar ili pored krevetca, što bi moglo da omogući oslonac ili da predstavlja opasnost od davljenja i gušenja, npr. Žica, kablovi, tkanine...
UPOZORENJE! Ne koristiti više od jednog dušena u krevetcu.
OBAVEŠTENJA:
Krevetac je spreman za upotrebu, samo kada je mehanizam za zaključavanje aktiviran i da se pažljivo proveri da li su u potpunosti aktivirani prekorišćenja krevetca.
Najniža pozicija krevetca je najbezbednija i nju treba koristiti čim je beba dovoljno stara da može sama da se ispravi-ustane.
Ako ostavite dete bez nadzora u krevetcu, uvek se uverite da su pokretni delovi krevetca dobro zatvoreni.
Debljina dušeka mora da bude takva da unutrašnja visina (površina od vrha dušeka pa do gornje ivice krevetca) bude minimalno 500 mm od najniže tačke dna krevetcka. 5.Maksimalna debljina dušeka ne sme da bude veća od 120 mm
Širina i dužina dušeka treba da bude takva da razmak izmedju dušeka i krevetca nije veći od 30 mm.
Svi montažni elementi moraju uvek biti dobro zategnuti i svi elementi se moraju redovno proveravati i dotezati po potrebi.
Održavati vlažnom krpom, bez korišćenja abrazivnih sredstava.
OBAVEŠTENJE O SPREČAVANJU POVREDA: Kada dete postane sposobno da se samo penje uz krevetac, krevetac više nije bezbedan za upotrebu!

Krevetac za bebe BELIS ”SIENA“ proizveden u skladu sa standardom: SRPS EN 716-1:2019 716-2:2017